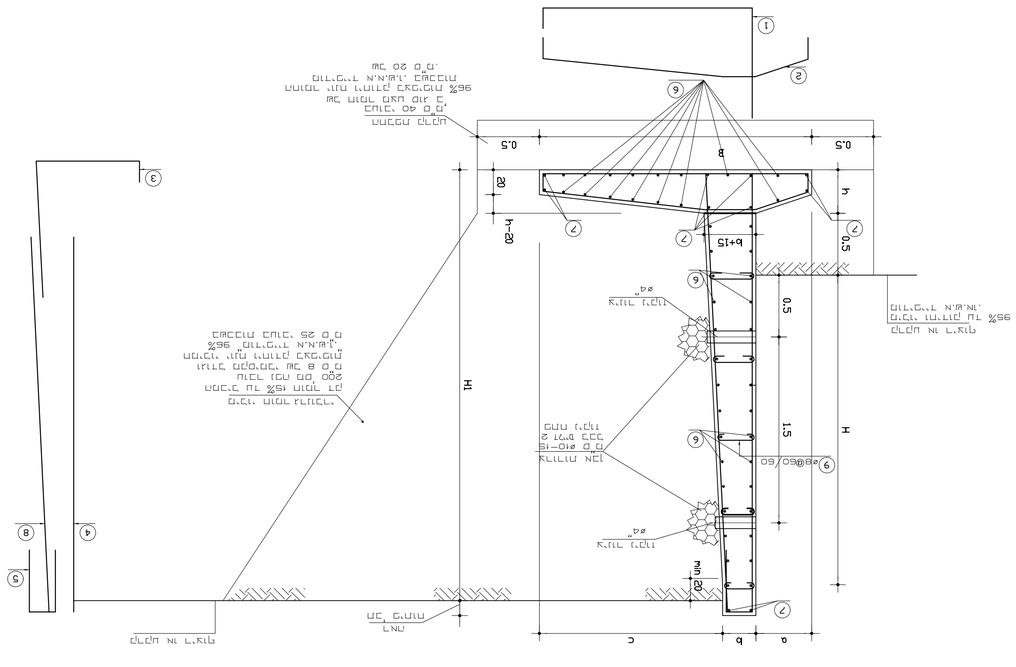

H1	H	h	B	a	b	c	Z/L"	1	2	3	4	5	6	7	8	9
3.90	3.0	0.40	2.3	0.5	0.2	1.60		S12@20L=290 175	S12@20L=255 25 190	10*12@10L=350	S10@20L=400 400	S8@20 L=95	5*8	10*12	10*12@10L=350	24*6 L=50
4.45	3.5	0.45	2.7	0.6	0.2	1.90		S12@20L=320 205	S14@20L=295 35 170	10*14@10 L=265	S10@20L=400 400	S8@20 L=95	5*8	10*12	10*12@10L=400 400	24*8 L=50
4.95	4.0	0.45	2.95	0.7	0.25	2.00		S12@20L=335 220	S14@20L=320 40 180	10*14@10 L=280	S12@20L=450 450	S8@20 L=100	6*8	10*12	10*12@10L=450 450	27*8 L=55
5.5	4.5	0.5	3.2	0.7	0.3	2.20		S14@20L=370 245	S16@20L=345 45 200	10*16@10 L=285	S12@20L=500 500	S8@20 L=105	6*8	10*12	10*14@10L=500 500	30*8 L=60

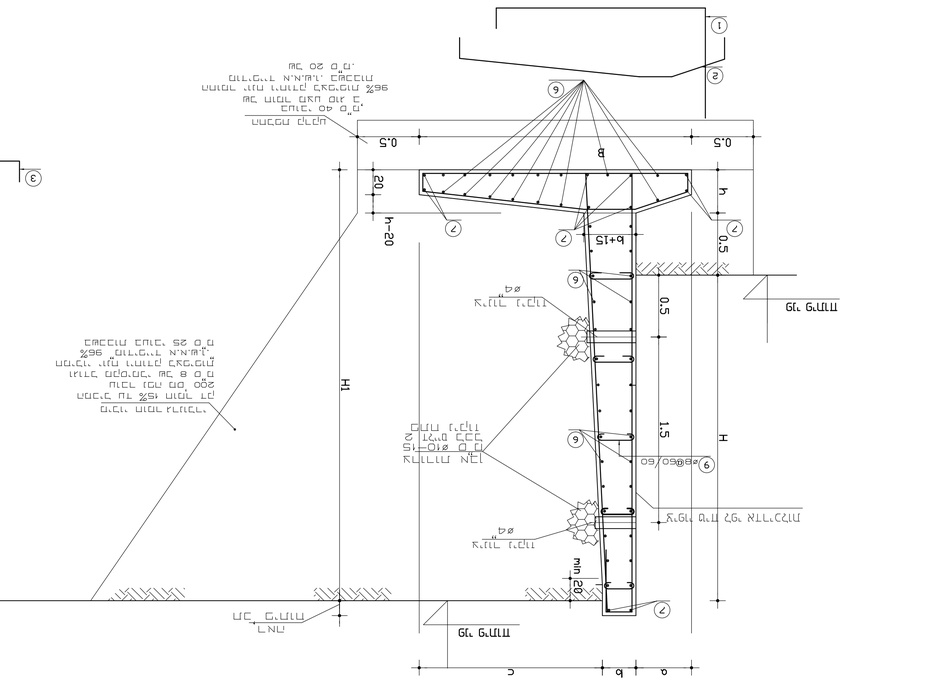

H1	H	h	B	a	b	c	Z/L"	1	2	3	4	5	6	7	8	9
6.00	5.0	0.50	3.35	0.75	0.35	2.25		S14@20L=370 255	S18@20L=350 50 210	10*18@10 L=325	S12@20L=550 550	S10@20 L=130	5*8	10*12	10*16@10L=550 550	24*8 L=50
6.55	5.5	0.55	3.70	0.75	0.4	2.55		S14@20L=405 290	S20@20L=395 55 240	10*20@10 L=330	S12@20L=600 600	S10@20 L=135	5*8	10*12	10*18@10L=600 600	24*8 L=50
7.1	6.0	0.6	4.05	0.8	0.45	2.8		S16@20L=435 320	S20@20L=430 75 50 255	10*20@10 L=340	S14@20L=650 650	S10@20 L=140	5*8	10*12	10*18@10L=650 650	27*8 L=55

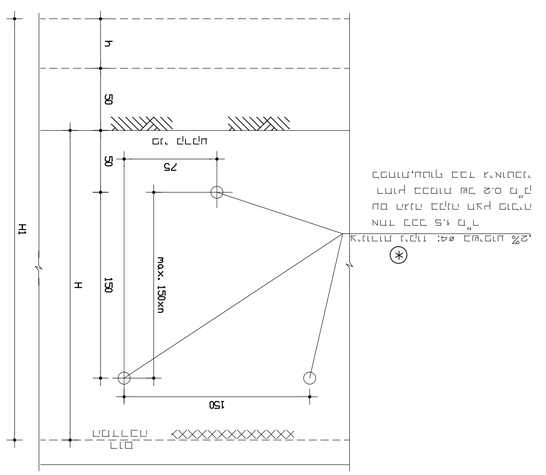

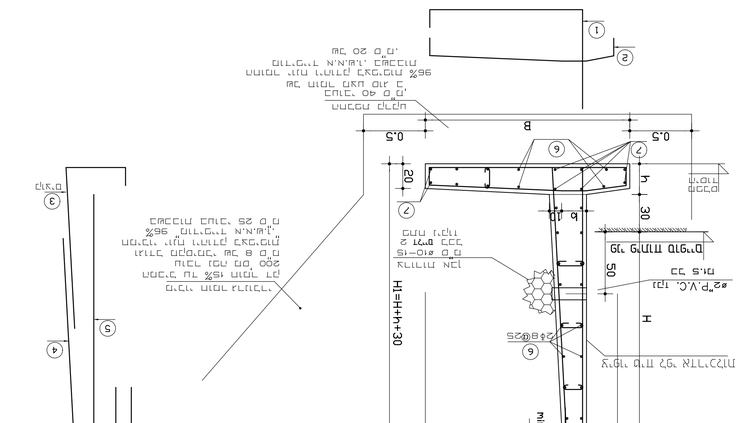

H1	H	h	B	a	b	c	Z/L"	1	2	3	4	5	6	7	8
1.0	0.5	0.2	0.6	0.2	0.15	0.25	0.24	S8@20L=150 55	S8@20 L=155 70	2x58@20L=100 B5	8*8@25	10*10	6*6 L=25		
1.25	0.75	0.2	0.75	0.2	0.15	0.40	0.308	S8@20L=190 70	S8@20 L=155 70	2x58@20L=125 110	10*8@25	10*10	6*6 L=25		
1.5	1.0	0.2	0.9	0.25	0.15	0.50	0.375	S8@20L=220 85	S8@20 L=155 70	2x58@20L=150 135	14*8@25	10*10	8*6 L=25		
1.75	1.25	0.2	1.05	0.25	0.20	0.6	0.52	S8@20L=250 100	S8@20 L=155 70	2x58@20L=175 160	15*8@25	10*10	10*6 L=25		
2.0	1.5	0.2	1.20	0.3	0.20	0.70	0.60	S8@20L=280 115	S8@20 L=155 70	2x58@20L=200 185	20*8@25	10*10	12*6 L=25		

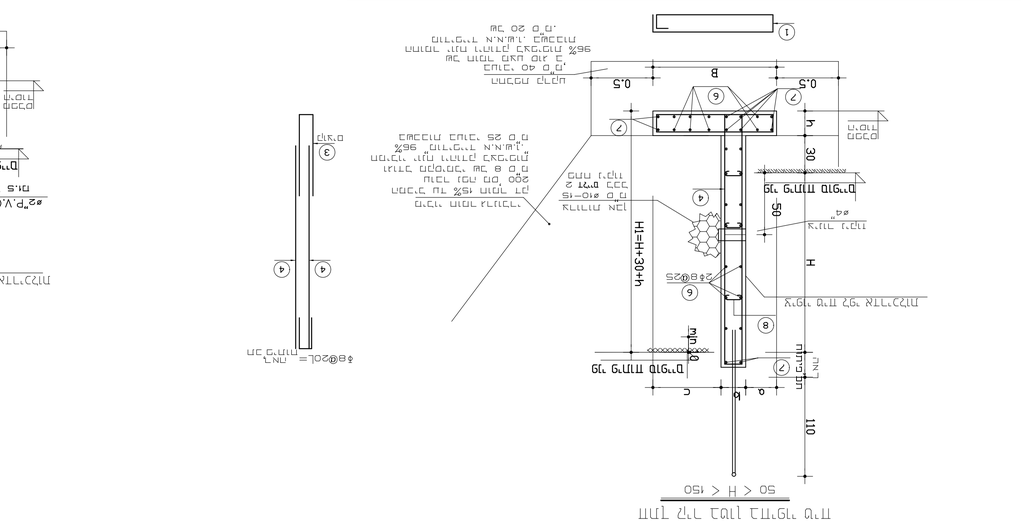
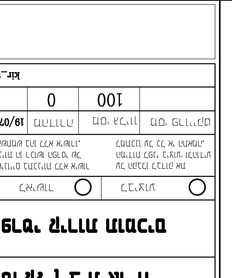
H1	H	h	B	a	b	c	Z/L"	1	2	3	4	5	6	7	8
2.30	1.75	0.25	1.45	0.35	0.20	0.9		S8@20L=200 105	20 30 75	S8@20 L=215 80	S8@20L=205	S8@20L=205	5*8	10*16	15*6 L=30
2.55	2.0	0.25	1.6	0.4	0.20	1.0		S10@20L=210 115	25 30 85	S10@20 L=255 85	S8@20L=230	S8@20L=230	5*8	16*10	15*6 L=30
3.10	2.5	0.30	1.9	0.45	0.20	1.25		S10@20L=230 140	30 10	S12@20 L=305 70	S10@20L=280	S10@20L=280	4*8	16*12	18*6 L=35